三　部
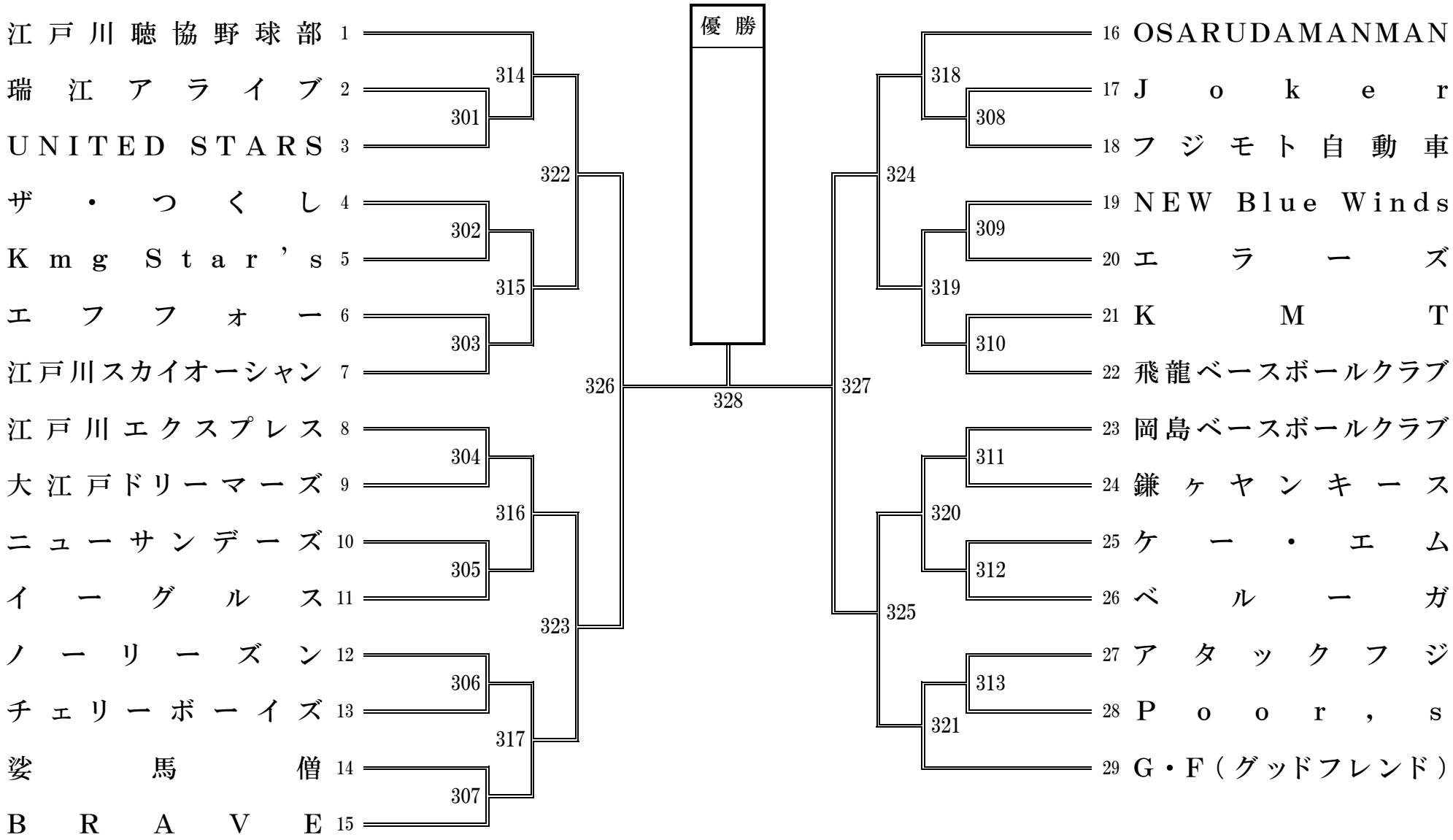
令和7年3月30日掲載